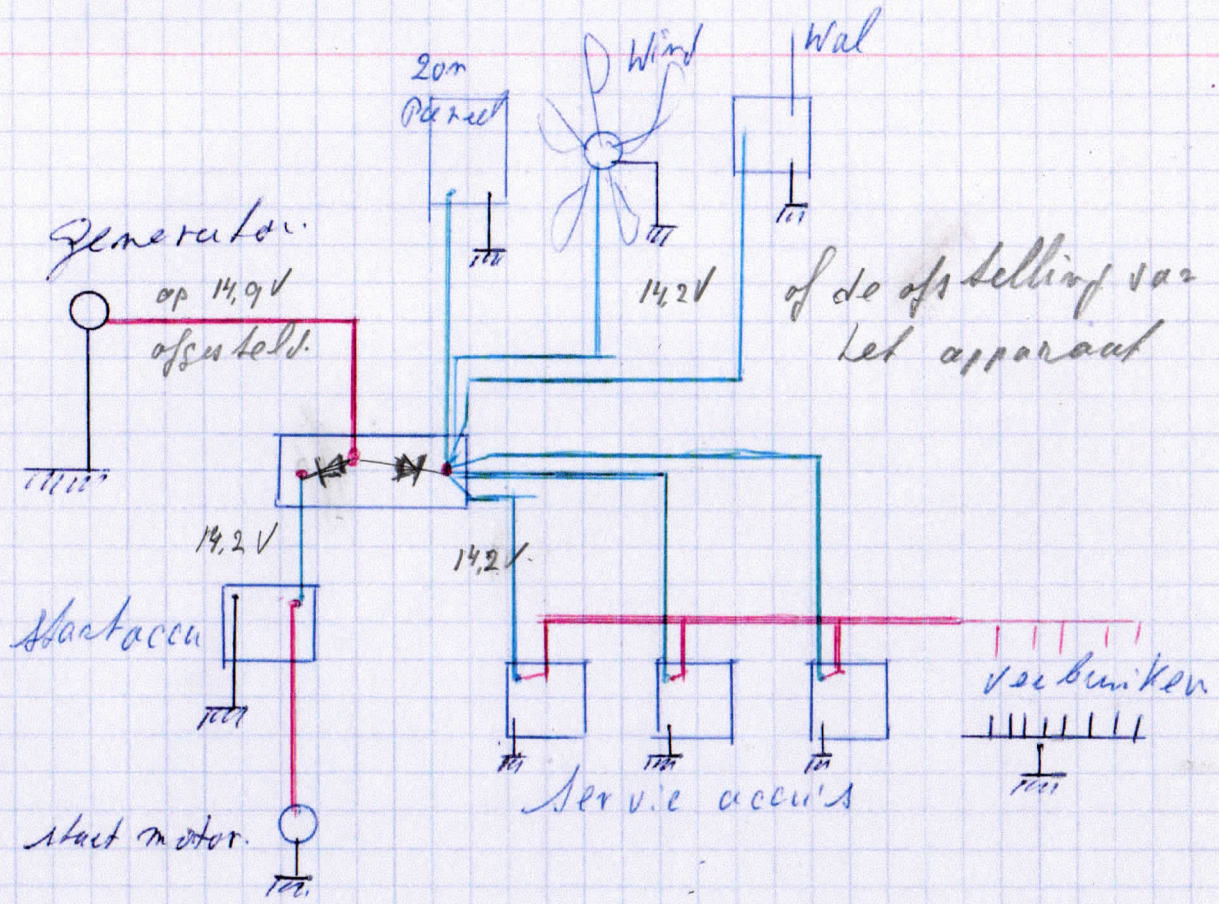
Zon
Paneel
Wind
Wal
Generator
op 14,9 V
afgestelt.
14,2 V
of de afstelling van
het apparaat
14,2 V
14,2 V
Startaccu
Verbruiker
Servie accu's
Start motor.