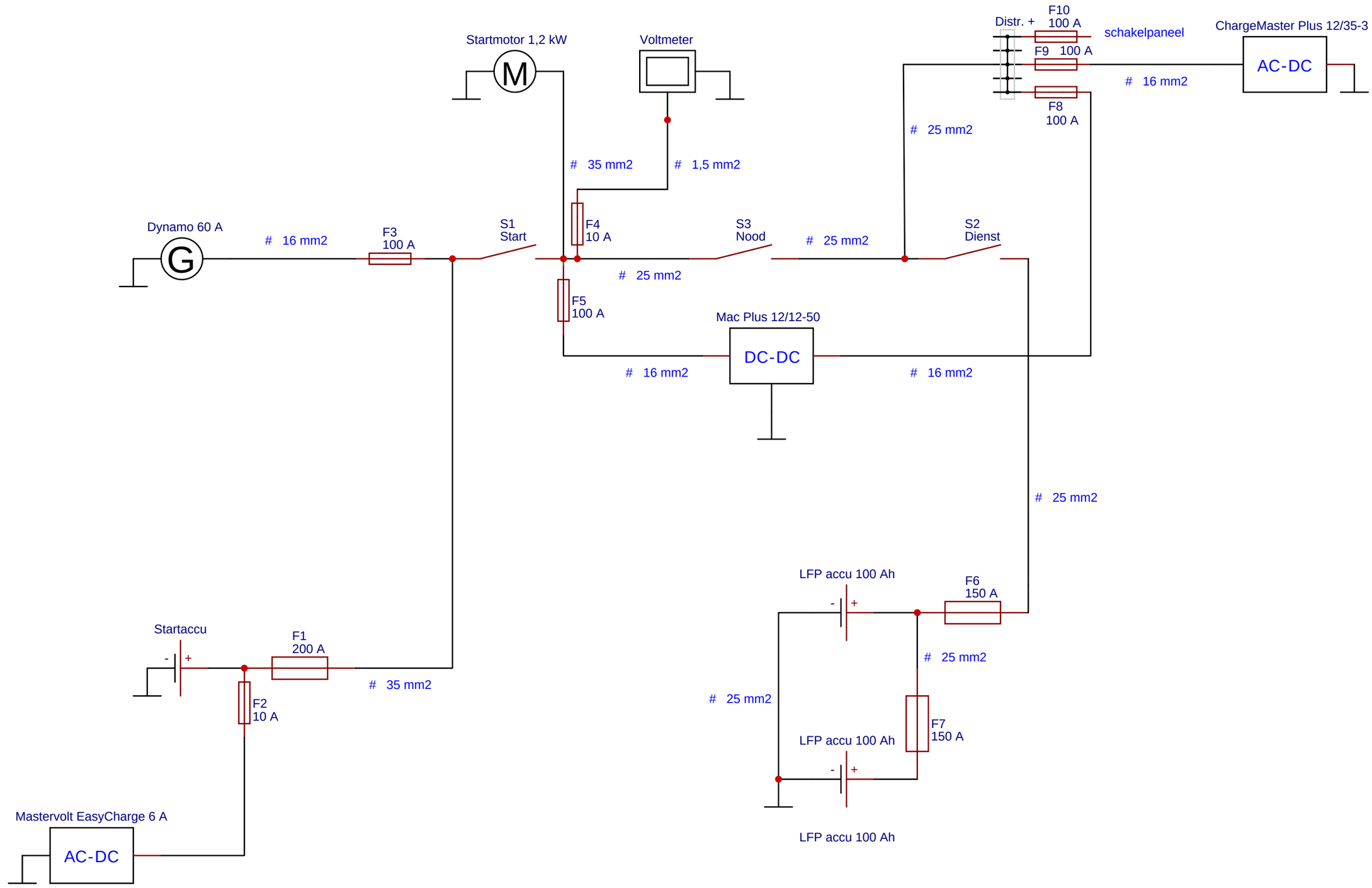

TITLE: Laden en starten met noodschakelaar		REV: 1.0
	Company:	Sheet: 1/1
	Date: 2024-11-13 Drawn By:	