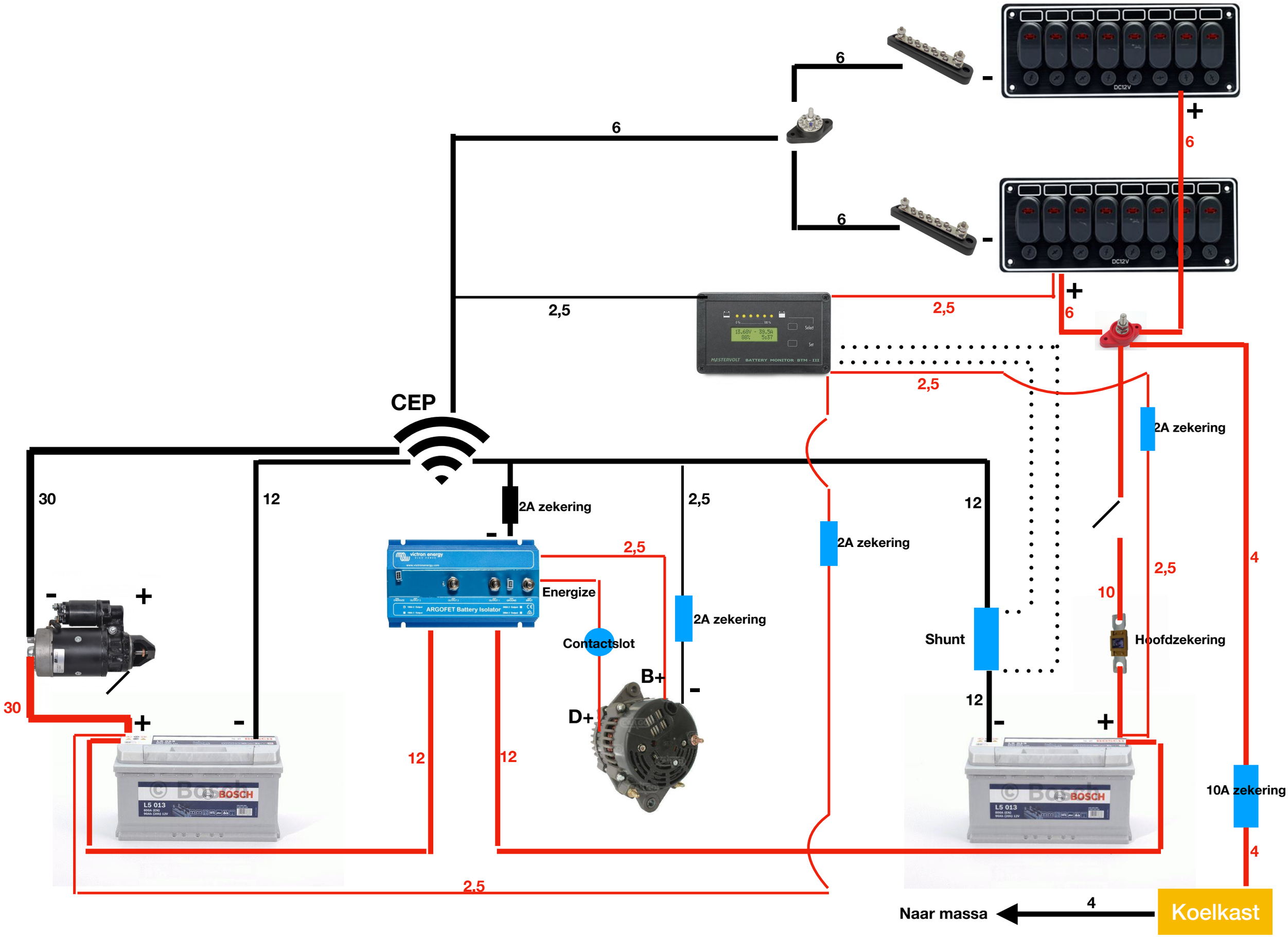
6
6
6
-
-
+
6
DC12V
DC12V
+
6
2,5
2,5
2,5
MASTERVOLT BATTERY MONITOR BTM - III
CEP
2A zekering
30
12
2A zekering
2,5
2A zekering
12
victron energy
ARGOFET Battery Isolator
2,5
Energize
Contactslot
2A zekering
B+
D+
-
Shunt
10
2,5
Hoofdzekering
4
12
30
+
-
12
12
BOSCH
L5 013
BOSCH
L5 013
10A zekering
4
2,5
Naar massa
4
Koelkast