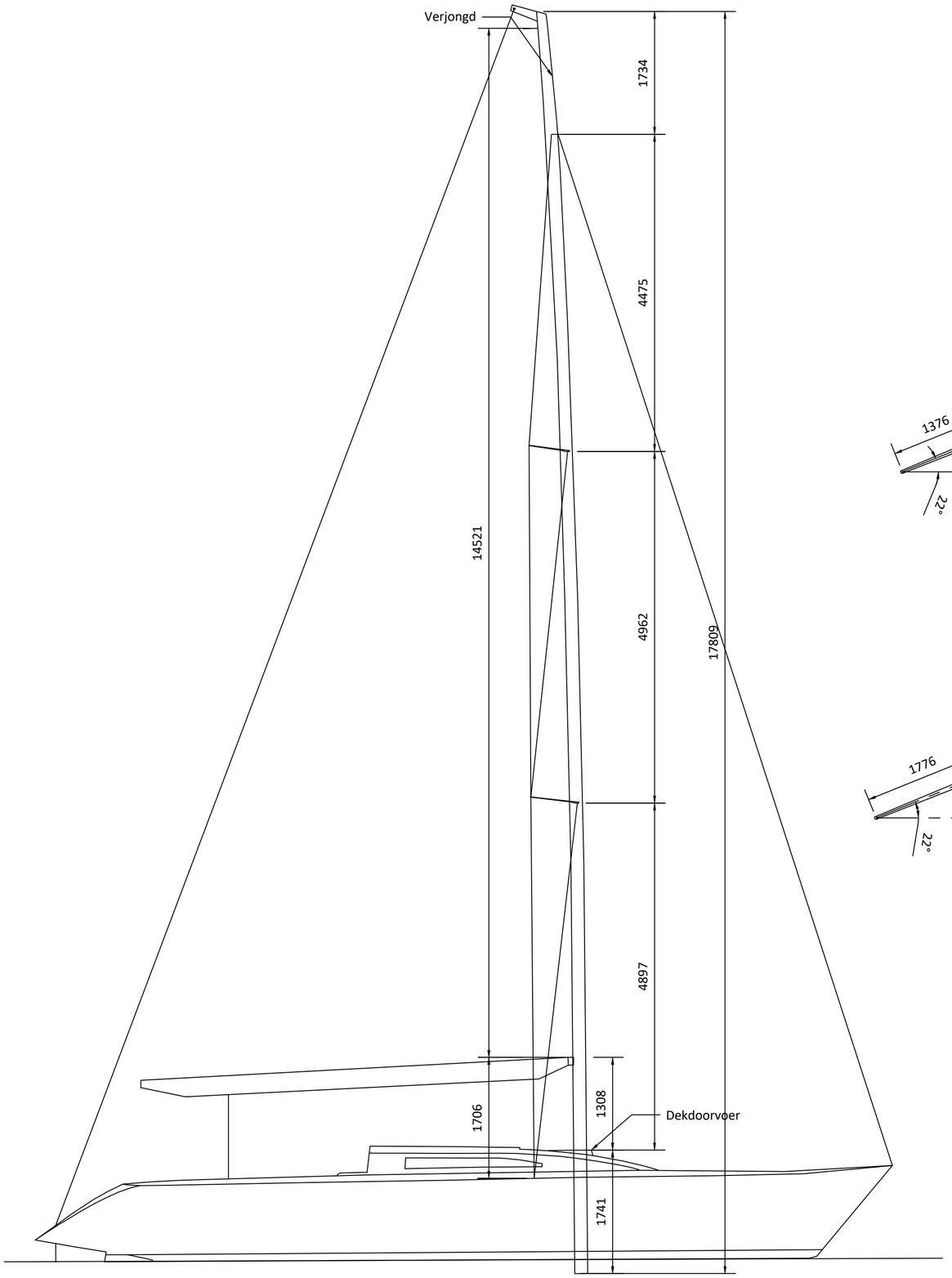

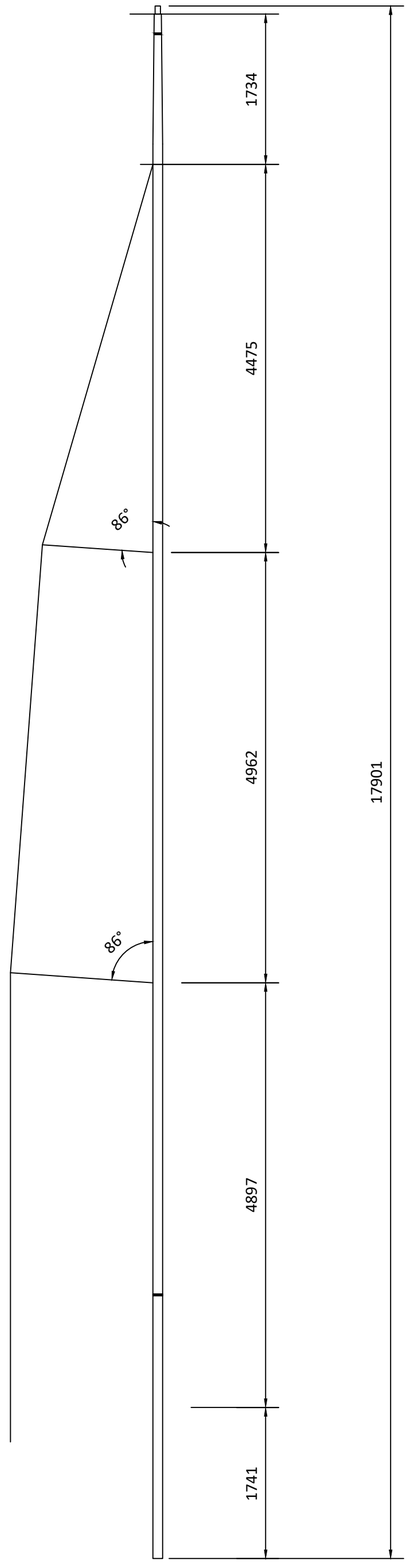


| | | | | | |
|---|---|---|---|---|---|
| formaat A-2 | schaal 1:8 | omschrijving v/d wijziging N.A. | | status SCHETS | |
| | | project MAST_X-1_TON | | tekenaar VDV | |
| | | onderdeel _ | | datum 20-03-2019 | |
| | | **Marine Care R&D BV** | | projectnummer MAST | |
| | | **Rotterdamsekaai 13 4331GM Middeburg** | | bladnummer 1 | |
| | | **T. +31-(0)118-637011 M. +31-(0)683949356** | | | |
| | | **info@marinecare-rd.nl** | | | |

| wijz. | datum |
|---|---|
| 0 | 20-03-2019 |