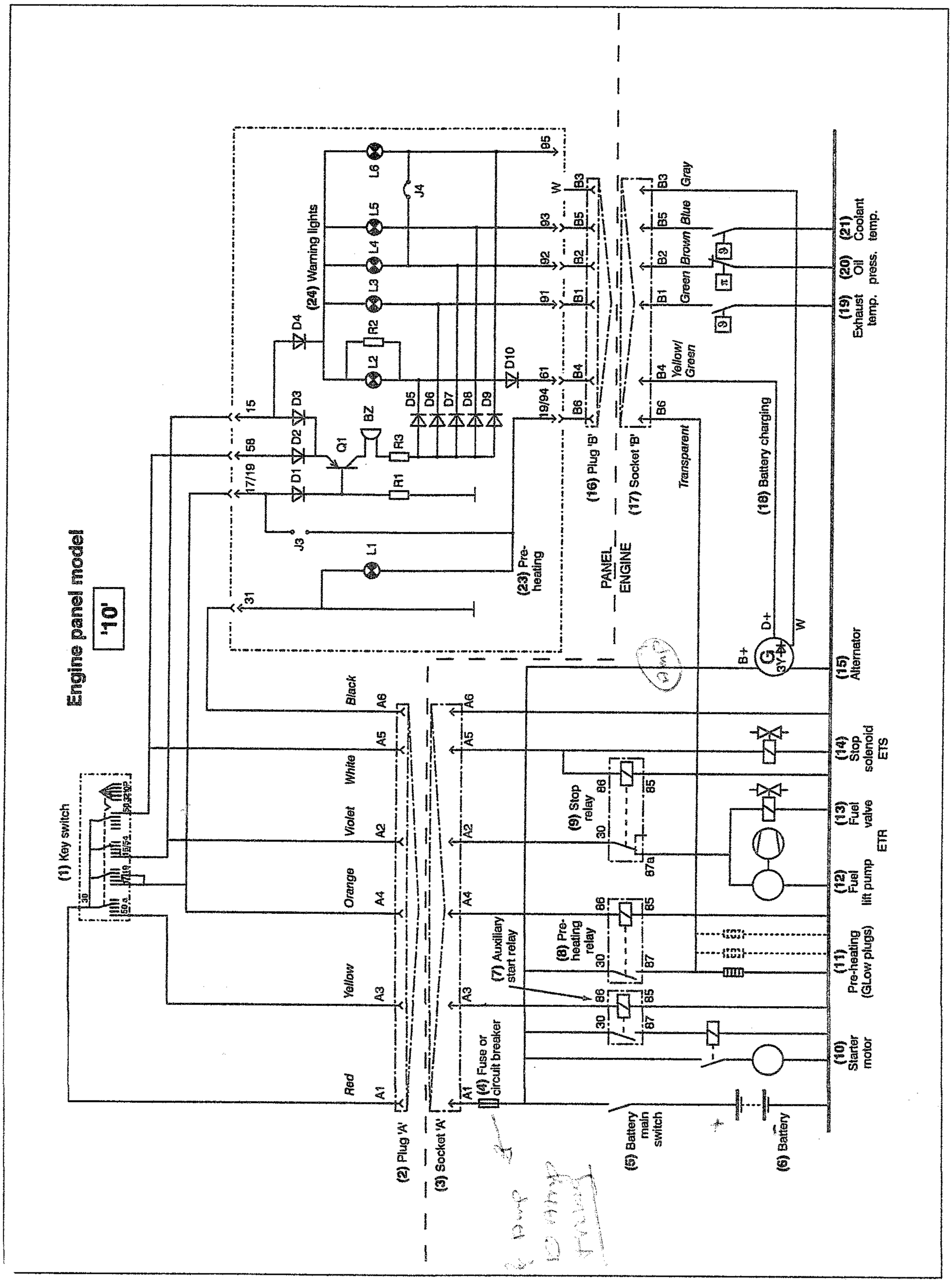Elektrisch schema **Wiring diagram** **Elektrischer Schaltplan**